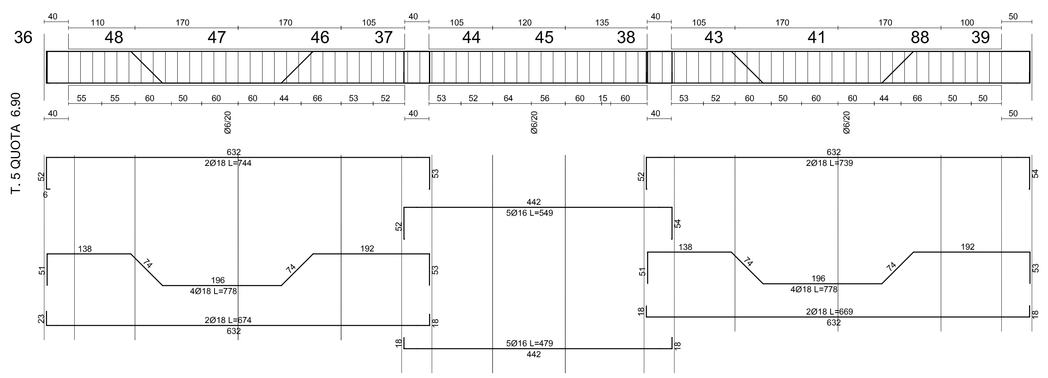
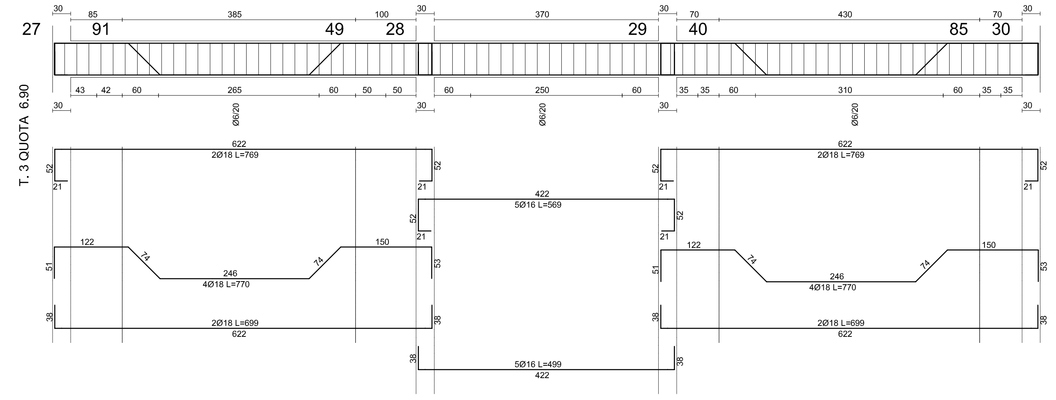
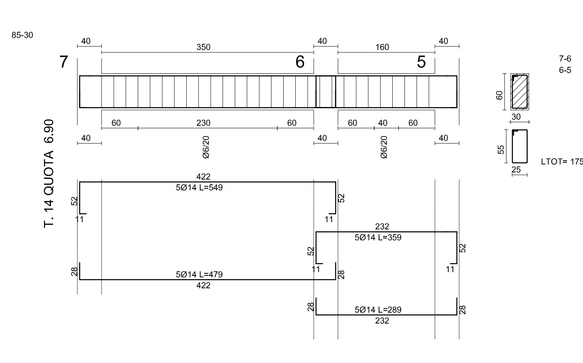
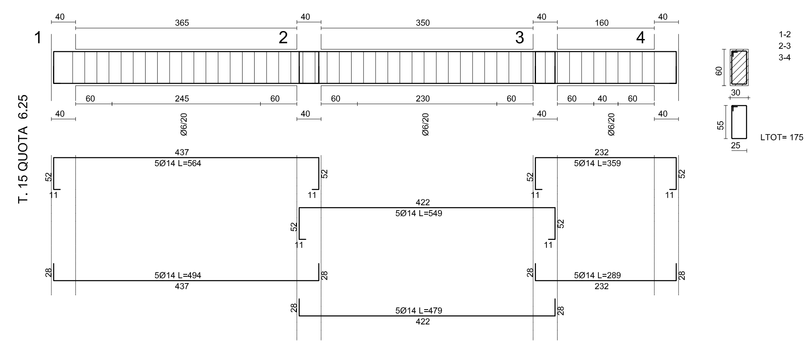
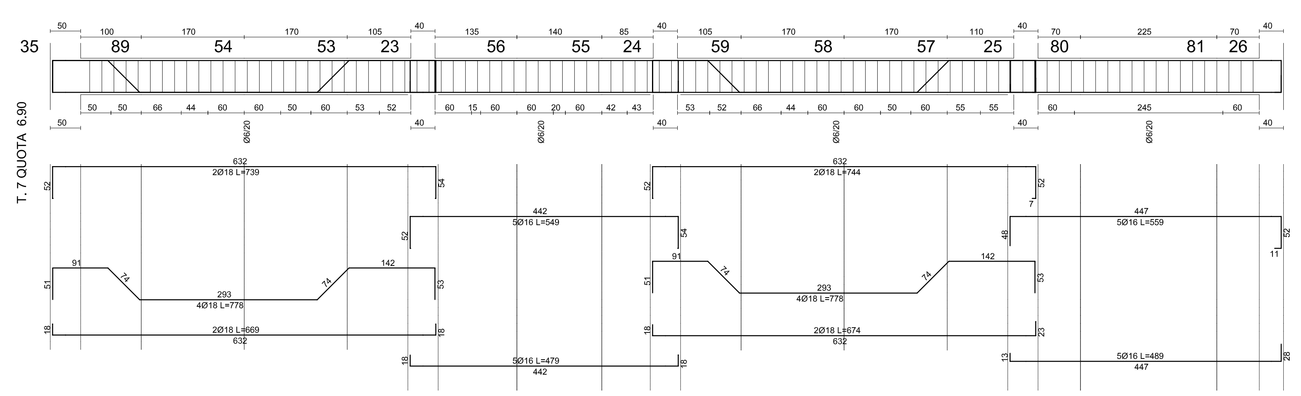
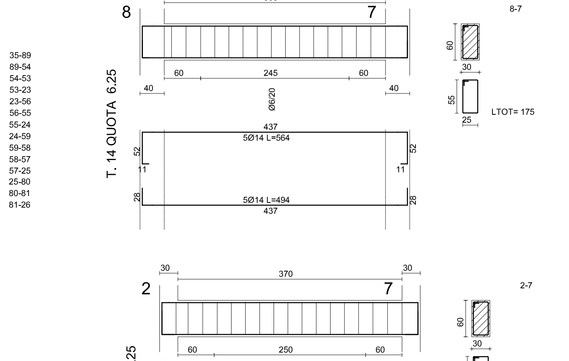


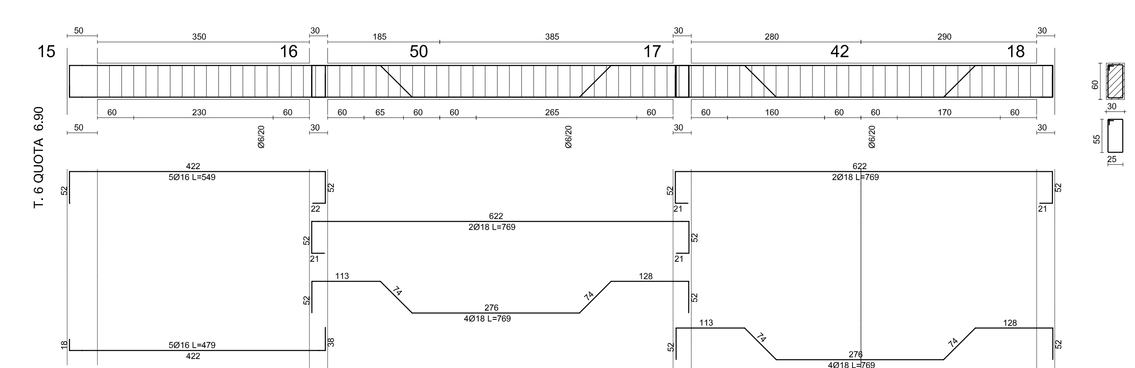


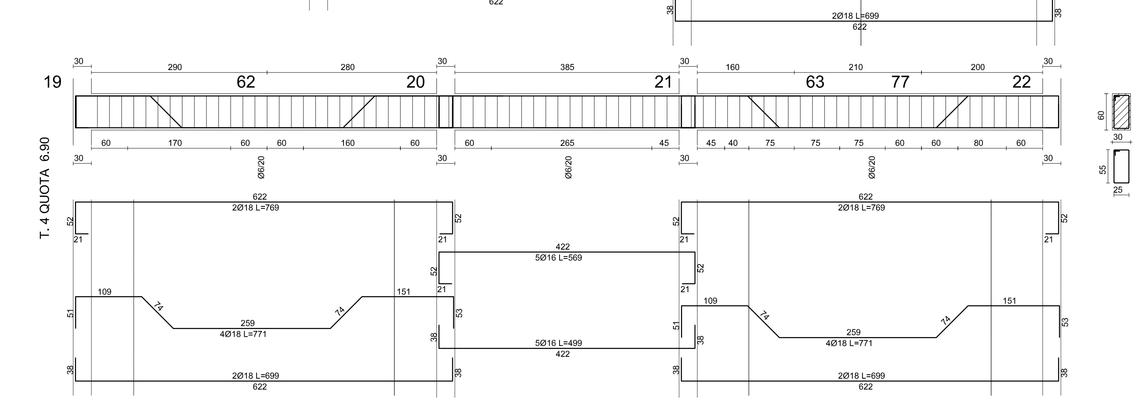


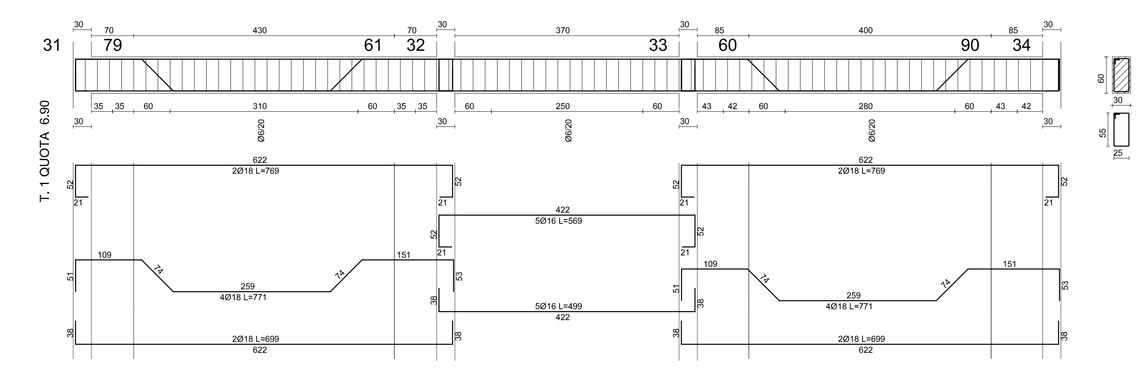


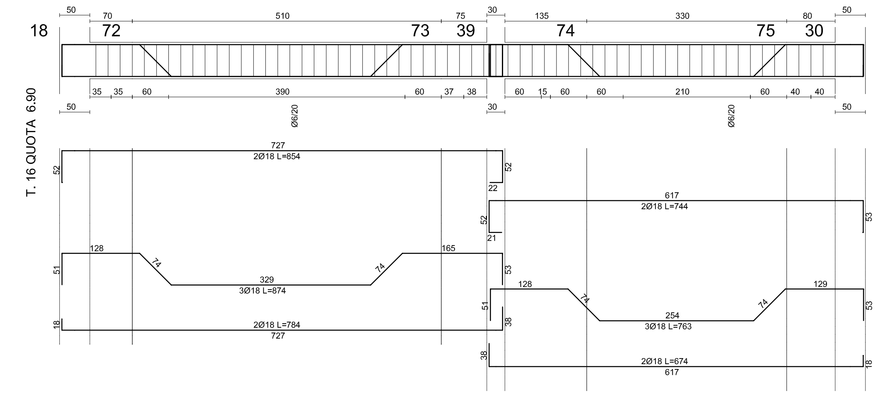


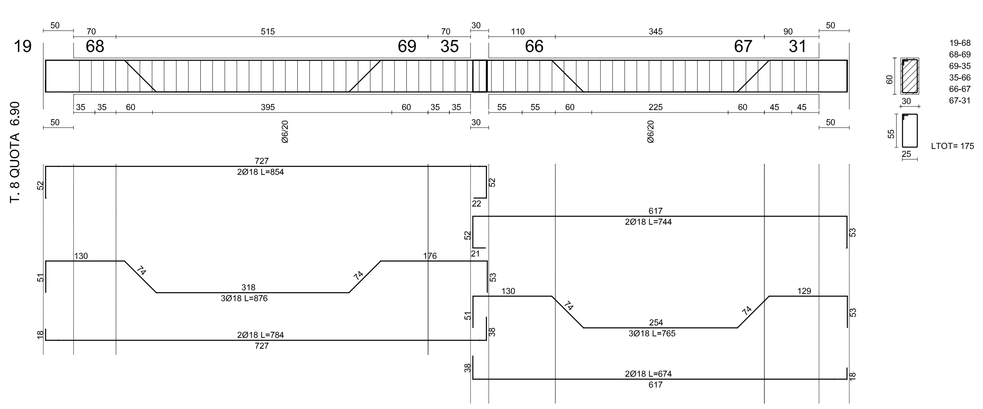


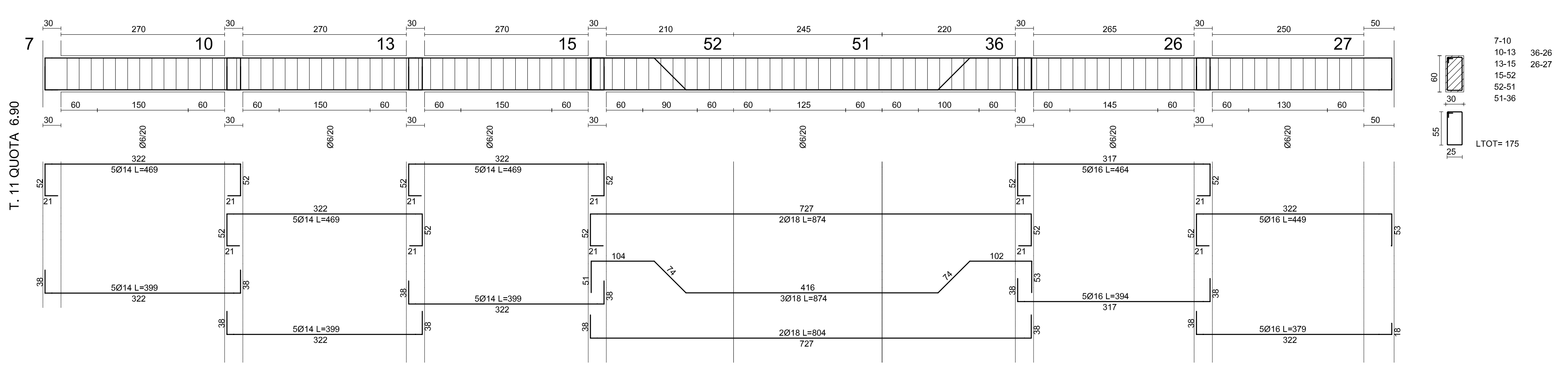


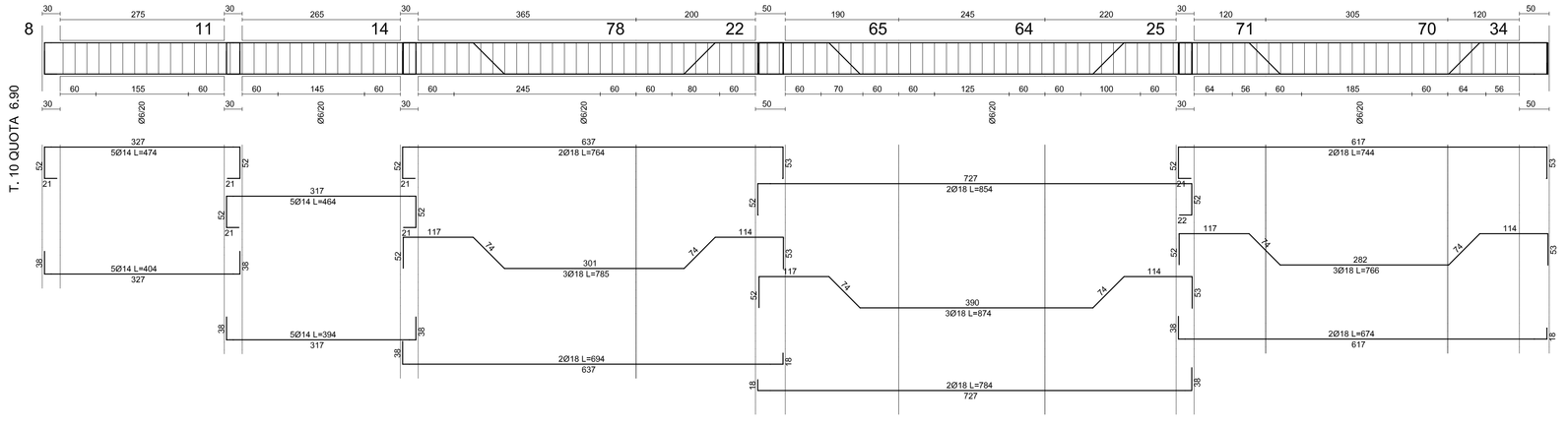


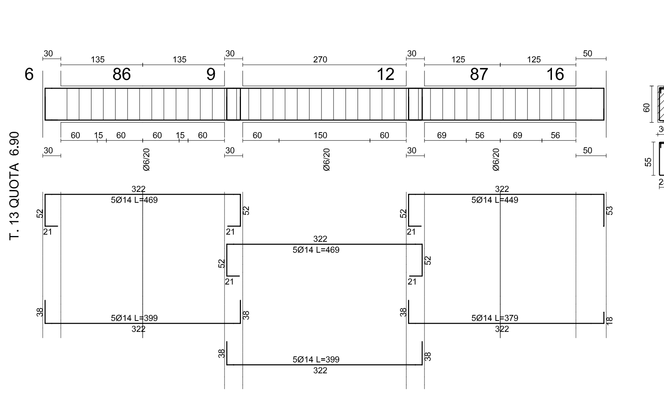


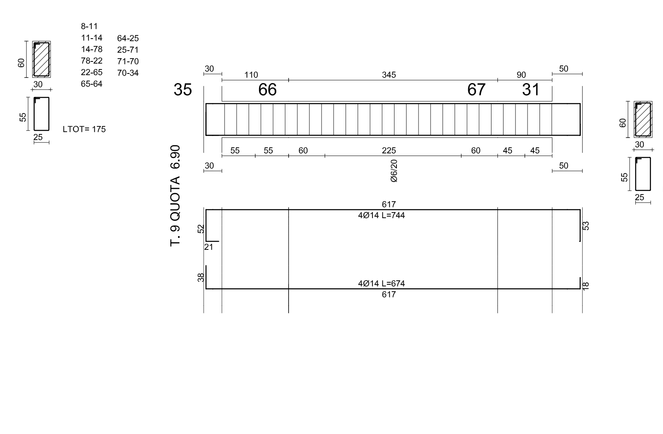


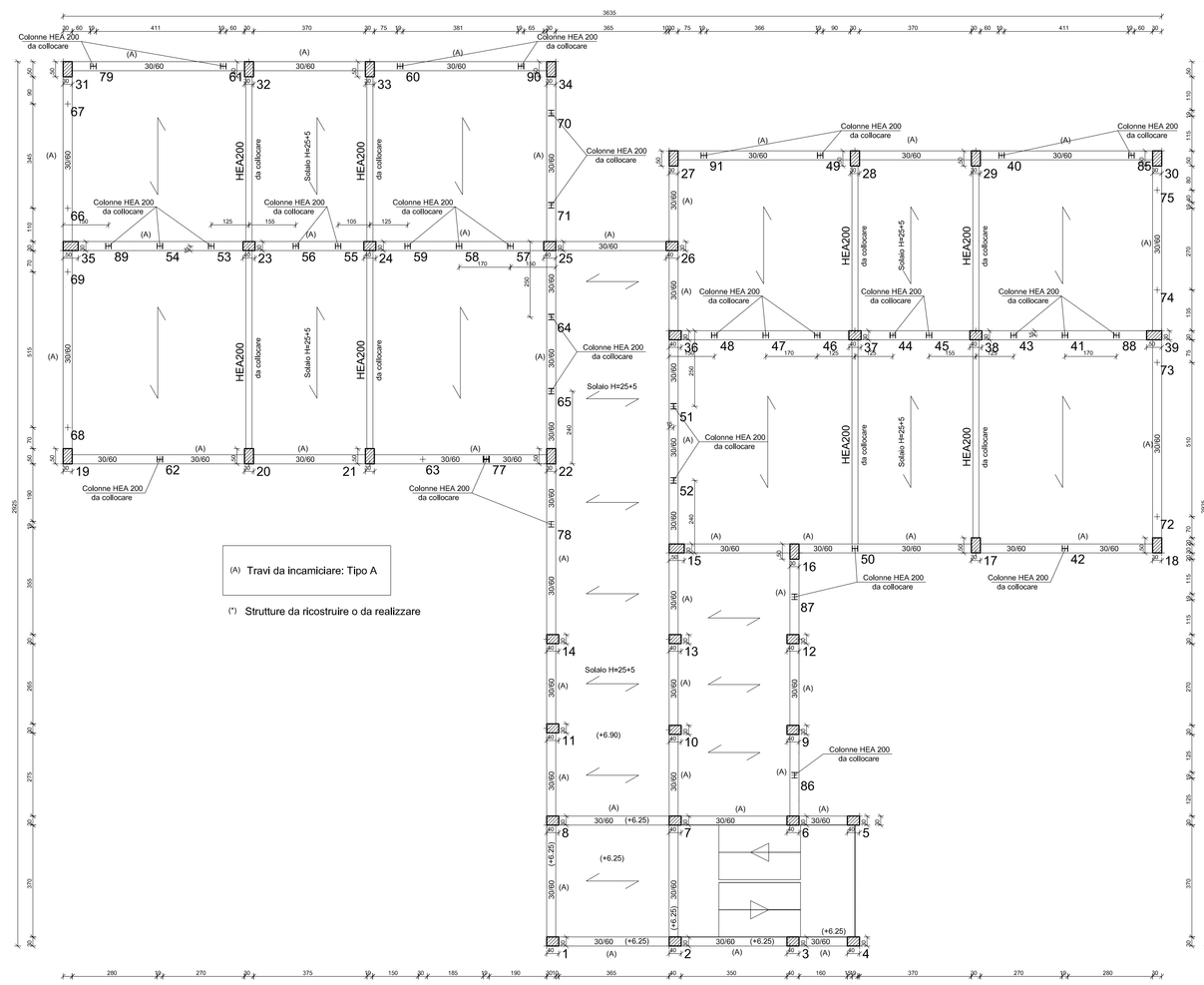












Scala 1/50

TRAVI ESISTENTI

PIANTA IMPALCATO QUOTA m: 6.90

Scala 1/100

Firmato digitalmente da:LA VECCHIA ANTONIO C.:IT

Comune di Canicattì
Libera Consorzia Comunale di Agrigento

DIREZIONE III
"Servizi tecnici territoriali, Sviluppo economico e Programmazione"
P.O. n. 5 "Servizi tecnici e territoriali e Programmazione"

LAVORI DI ADEGUAMENTO E CONSOLIDAMENTO STRUTTURALE DELLA SCUOLA ELEMENTARE "M. RAPISARDI"

CUP H55B17000610006

PROGETTO ESECUTIVO

ELABORATO	CALCOLO DELLE STRUTTURE Corpo C : Carpenteria a quota 6,90	SCALA : 1/50

CITTA' di CANICATTI' — UFFICIO TECNICO

UFFICIO TECNICO

PARERE TECNICO FAVOREVOLE n. 15 del 2020
ai sensi dell'art. 5 della L.R. n. 12/2011,
che rimane il parere tecnico n. 09 dell'11.02.2020.

Prot. n. 2 DIC

IL RUP

CITTA' DI CANICATTI'
UFFICIO TECNICO

Parere l'istanza n. 02 del 2020

Visto si esprime parere favorevole all'approvazione del PROGETTO in oggi dell'art. 5 della L.R. 12/07/2011 n. 12 modificato dall'art. 1 della L.R. 23/12/2011 n. 28 del D.L. 18/04/2016 n. 50 e successive modifiche ed integrazioni per l'importo complessivo di € 2.500.000,00

Canicattì li 11 FEB. 2020

Il R.U.P.
Geom. Antonio La Vecchia

Il collaboratore :	Il progettista :	Il R.U.P. :
Geom. Giuseppe Vullo	Ing. Gianfranco Meli	Geom. Antonio La Vecchia

Data : genn. 2018 — Aggiornamento :